Zawieszenia kanałów

EQVS

Pobierz Wentyle
Pobierz AlnorCAM
Zamawiaj w B2B

Opis

Do pewnego i szybkiego montażu wszelkiego typu instalacji. Za pomocą zawieszenia trapezowego typ „V", można podwieszać różnego typu elementy do konstrukcji dachowej wykonanej z blachy trapezowej, stosując wkręty samowiercące. Grubość blachy z jakiej wykonane jest zawieszenie EQVS: 1,9 mm.

Przykład oznaczenia
Kod produktu: **EQVS**

typ

Wymiary

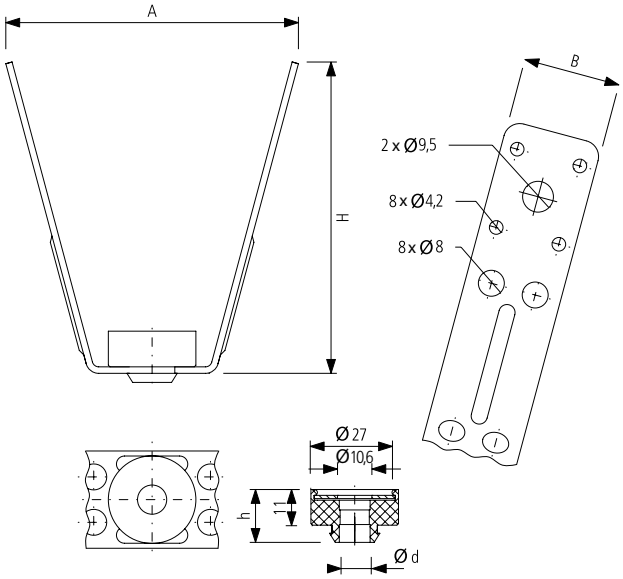

A [mm]	B [mm]	H [mm]	h [mm]	Ød [mm]
182,5	30	65	16,3	9

jest prawnie chronionym znakiem i technicznym patentem. Prawo do zmian zastrzeżone.