Zawieszenia kanałów prostokątnych
EQLS

Pobierz Wentyle
Pobierz AlnorCAM
Zamawiaj w B2B

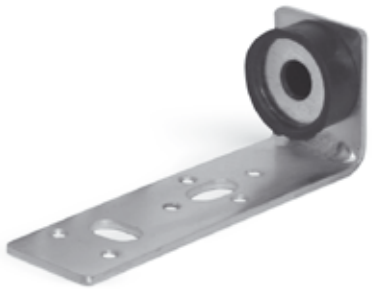

Opis

Stosowane są do szybkiego montowania kanałów wentylacyjnych prostokątnych, szczególnie przy zastosowaniu prętów gwintowanych, oraz wkrętów samogwintujących. Grubość blachy z jakiej wykonane jest zawieszenie EQLS: 2,5 mm.

Przykład oznaczenia
Kod produktu: **EQLS**

typ

Wymiary

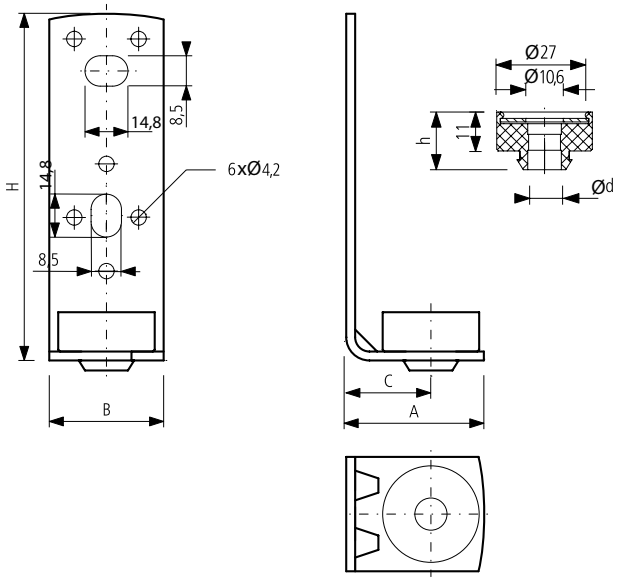

A [mm]	B [mm]	C [mm]	H [mm]	h [mm]	Ød [mm]
38	25	23	100	18,7	9,3

jest prawnie chronionym znakiem i technicznym patentem. Prawo do zmian zastrzeżone.