Konsole – wsporniki ścienne

WK-LDB

Pobierz Wentyle
Pobierz AlnorCAM
Zamawiaj w B2B

Opis

Konsola WK-LDB stosowana jest przy montażu kanałów wentylacyjnych prostokątnych bezpośrednio przy ścianie, oraz do montażu ciężkich elementów takich jak splity, centrale wentylacyjne, agregaty chłodnicze. Dzięki dodatkowej podporze skośnej jest wstanie przenieść większe obciążania, oraz utrzymywać instalacje w większej odległości od ściany.

Dostępne materiały – przykład oznaczenia
WK-LDB-...-...-...- blacha ocynkowana

Przykład oznaczenia
Kod produktu: WK-LDB - 30 - 30 - 400

typ
szerokość
wysokość
długość

Wymiary

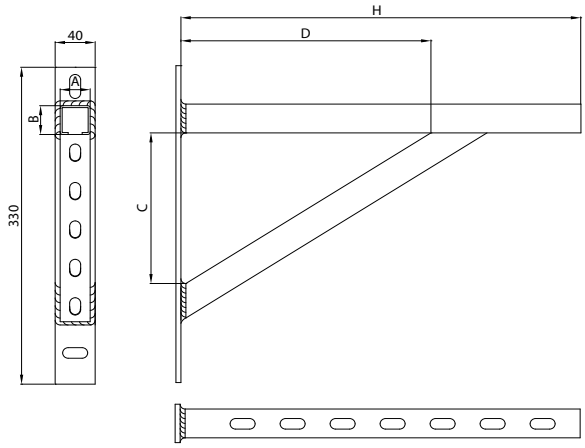

typ	A [mm]	B [mm]	C [mm]	D [mm]	H [mm]
WK-LDB-30-30-400	30	30	160	245	400
WK-LDB-30-30-500	30	30	160	245	500
WK-LDB-30-30-600	30	30	195	340	600
WK-LDB-30-30-700	30	30	195	325	700
WK-LDB-41-21-400	41	21	160	245	400
WK-LDB-41-21-500	41	21	160	245	500
WK-LDB-41-21-600	41	21	195	340	600
WK-LDB-41-21-700	41	21	195	325	700
WK-LDB-41-41-400	41	41	160	245	400
WK-LDB-41-41-500	41	41	160	245	500
WK-LDB-41-41-600	41	41	195	340	600
WK-LDB-41-41-700	41	41	195	325	700

jest prawnie chronionym znakiem i technicznym patentem. Prawo do zmian zastrzeżone.

Konsole – wsporniki ścienne

WK-LDB

Pobierz Wentyle
Pobierz AlnorCAM
Zamawiaj w B2B

Wymiary

Obciążenia dopuszczalne konsoli WK-LDB przy działaniu siły skupionej

Kod	*Rozstaw podpór L [mm]*	*Obciążenia dopuszczalne F [N]*
WK-LDB-30-30-400	400	1748
WK-LDB-30-30-500	500	971
WK-LDB-30-30-600	600	950
WK-LDB-30-30-700	700	594

Schemat obciążenia

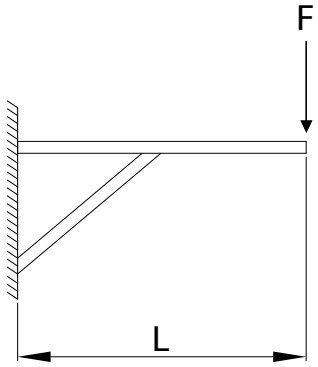

Obciążenia dopuszczalne konsoli WK-LDB przy działaniu siły ciągłej, liniowej

Kod	*Rozstaw podpór L [mm]*	*Obciążenia dopuszczalne q [N]*
WK-LDB-30-30-400	400	3495
WK-LDB-30-30-500	500	1942
WK-LDB-30-30-600	600	1899
WK-LDB-30-30-700	700	1324

Schemat obciążenia

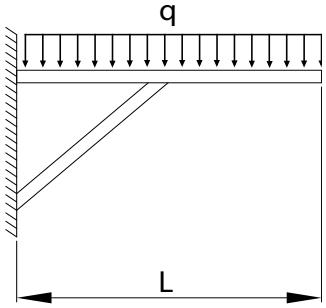

jest prawnie chronionym znakiem i technicznym patentem. Prawo do zmian zastrzeżone.